Démarche pour trouver les fonctions et solutions techniques d'un objet technique :

Objet technique	Fonction d'usage	Fonctions techniques	Solutions techniques
Objet technique	A quoi sert cet objet technique ?	Que doit faire l'objet technique pour assurer sa fonction d'usage ?	Avec quel(s) composant(s), quelle(s) pièce(s) peut-on réaliser les fonctions techniques ?

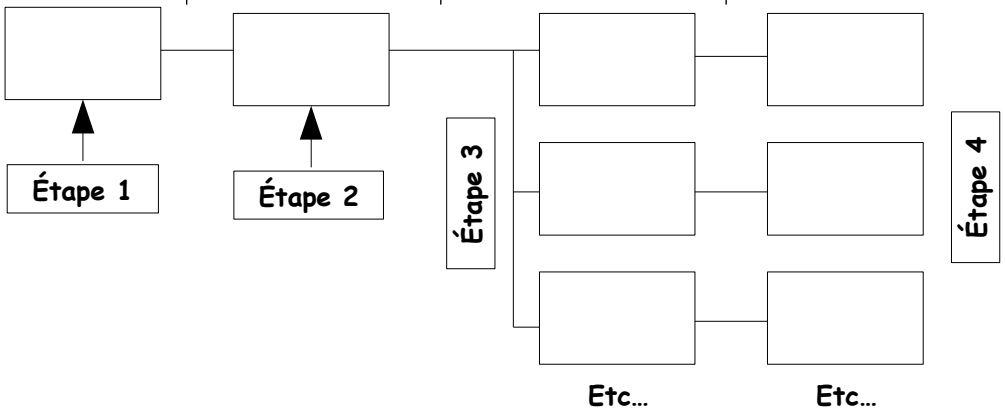

Étape 1 : indiquer le nom de l'objet technique à concevoir

Étape 2 : indiquer la fonction d'usage de l'objet technique à concevoir en se posant la question : à quoi sert cet objet technique ?

Étape 3 : indiquer la ou les fonction(s) technique(s) de l'objet technique à concevoir en se posant la question : que doit faire l'objet technique pour assurer sa fonction d'usage ?

Étape 4 : indiquer la ou les solution(s) technique(s) de l'objet technique à concevoir en se posant la question : avec quel(s) composant(s), quelle(s) pièce(s) est-il possible de réaliser les fonctions techniques ?

Démarche pour trouver les fonctions et solutions techniques d'un objet technique :

Objet technique	Fonction d'usage	Fonctions techniques	Solutions techniques
Objet technique	A quoi sert cet objet technique ?	Que doit faire l'objet technique pour assurer sa fonction d'usage ?	Avec quel(s) composant(s), quelle(s) pièce(s) peut-on réaliser les fonctions techniques ?

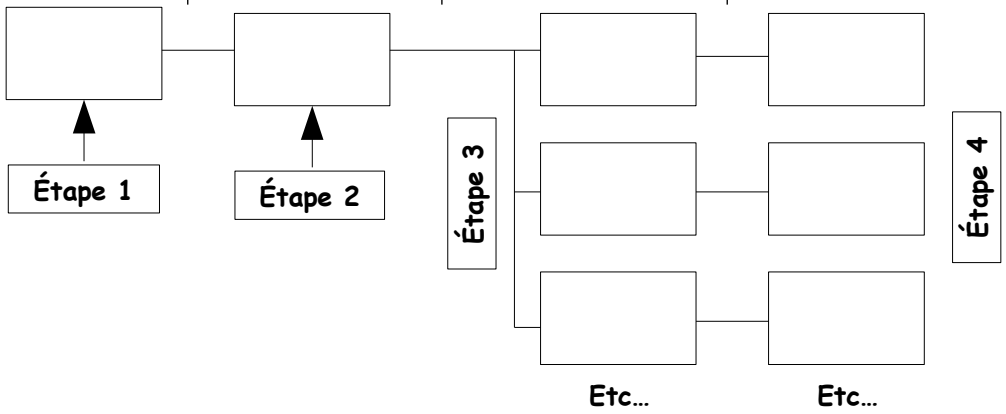

Étape 1 : indiquer le nom de l'objet technique à concevoir

Étape 2 : indiquer la fonction d'usage de l'objet technique à concevoir en se posant la question : à quoi sert cet objet technique ?

Étape 3 : indiquer la ou les fonction(s) technique(s) de l'objet technique à concevoir en se posant la question : que doit faire l'objet technique pour assurer sa fonction d'usage ?

Étape 4 : indiquer la ou les solution(s) technique(s) de l'objet technique à concevoir en se posant la question : avec quel(s) composant(s), quelle(s) pièce(s) est-il possible de réaliser les fonctions techniques ?